Brakel infomagazine

GEMEENTELIJK INFORMATIEBLAD - Jaargang 3 - December 2013

NR 11

Brakel

RUIMEN VAN GRACHTEN P. 7

RECHT OP MAZOUTTOELAGE P. 9

SPORTKAMPEN 2014 P. 14

GROF VUIL P. 17

KINDEROPVANG IN JE BUURT P. 19

JUBILEA P. 20

Brakel

het gemeentebestuur

▼ Waarnemend Burgemeester **Stefaan Devleeschouwer**
Onderwijs, Ontwikkelingssamenwerking, Personeel, Veiligheid
Spreekuur : vrijdag van 16u30 tot 18u - bureau burgemeester
Oudenaardsestraat 99 - 0496 08 97 37 - stefaan.devleeschouwer1@telenet.be
Partij: Open Vld

▼ Eerste Schepen **Hedwin De Clercq**
Jeugd, Sport, Milieu, Brandweer
Spreekuur: na telefonische afspraak - kabinet van de schepenen
Leinstraat 78 - 0477 33 46 61 - declercq_hedwin@yahoo.com
Partij: sp.a

▼ Schepen **Johan Thomas**
Financiën, Mobiliteit, Middenstand, Toerisme
Spreekuur : woensdag van 18 tot 19u - kabinet van de schepenen
Stationsplein 9 - 055 42 54 68 - Johan.thomas1@telenet.be
Partij: sp.a

▼ Waarnemend Schepen **André Flamand**
Landbouw, Ruimtelijke Ordening
Spreekuur : na telefonische afspraak - vergaderzaal 1ste verdieping
Leinstraat 112 - 0475 42 45 49 - andreflamand@skynet.be
Partij : Open VLD

▼ Schepen **Marleen Gijselinck**
Ambtenaar burgerlijke stand, Senioren, Huisvesting
Spreekuur : woensdag van 19 tot 19u30 - kabinet van de schepenen
Steenpaal 4 - 055 42 60 22 - marleengijselinck@hotmail.com
Partij: Open Vld

▼ Schepen **Sabine Hoeckman**
Openbare Werken
Spreekuur : woensdag van 18u30 tot 19u30 - schepenzaal
St.-Apolloniaplein 7 - 0478 47 44 25 - sabine.hoeckman@telenet.be
Partij: Open Vld

▼ Schepen - OCMW-voorzitter **Marijn Devalck**
OCMW, Cultuur, Feestelijkheden, Sociale Zaken, Armoedebestrijding
Spreekuur: maandag van 15u tot 16u30 - bureau OCMW
Bleinstraat 4 - 0496 30 73 07 - info@podiumacts.com
Partij: Open Vld

▼ **Jürgen De Mets**
Gemeentesecretaris
Tel. 055 43 17 50 - jurgen.demets@brakel.be

De gemeenteraadsleden

TITELVOEREND BURGEMEESTER/VOORZITTER GEMEENTERAAD
DE CROO Alexander - Lepelstraat 45 Brakel - Open Vld

VAN SNICK Marcel - Reepstraat 15 - 055 42 44 44 - Open Vld
MORREELS Noël - Driehoekstraat 50 - 055 42 47 12 - CD&V
BAUWENS Lieven - Tenbossestraat 52 - 055 42 31 39 - NVA
BAUTERS Peter - Warande 40 bus/ 0201- 0478 43 51 88 - CD&V
SAEYTIJDT Marcel - Nederstenkouter 19 - 055 42 50 62 - Open Vld
WATTEZ Kris - Bospad 1 - 0475 23 49 21 - CD&V
DE PESSEMIER Marc - Twaalfbunderstraat 31 - 0494 05 69 74 - Open Vld
LIMPENS Mirella - Voorpad 1 - 055 42 40 26 - sp.a
D'HAEYER Christine - Geraardsbergsestraat 84 - 055 42 27 67 - CD&V
MACHTELINCKX Pascal - Watermolenstraat 100 - 055 42 87 24 - Open Vld
DETANT Fernand - Edg. Tinelstraat 13 - 055 42 40 00 - CD&V
VANDERSTUYF Peter - Elverenberg 11 - 0476 97 06 75 - Open Vld
DE TEMMERMAN Marie-Jeanne - Hauwstraat 55 - 0497 37 73 05 - Open Vld
BRAECKMAN Lien - Neerstraat 26 - 055 42 26 24 - CD & V
HAEGEMAN Jan - Langakkerstraat 3 - 0477 51 19 14 - NVA
BEECKMAN Yirka - Fayte 53A - 0496 47 55 06 - NVA

De OCMW-raadsleden

OCMW - Marktplein 26, 9660 Brakel
DEVALCK Marijn, Voorzitter
Bleinstraat 4 - 0493 12 60 29 - Open Vld
BURENS Sabine
Steenweg 44/A - 0477 13 61 03 - Open Vld
DE LANGHE Leen,
Geutelingenstraat 5 - 0473 23 91 94 - CD&V
DEMOOR Lieven,
Tenbergen 20 - 0473 39 31 91 - sp.a
DE RUYCK Kristof,
Meerbeekstraat 119 - 0486 80 78 54 - NVA
MORREELS Bart,
Driehoekstraat 11- 0476 58 54 99 - CD&V
ROOS Johnny,
Meerbeekstraat 75 -055 42 33 19 - Open Vld
VAN HUFFEL Hugo,
Herreweg 51 - 0475 33 56 16 - sp.a
VEKEMAN Karen
Herreweg 58 - 0475 90 12 20 - Open Vld

De gemeentelijke administratie

Open: ma. tot vr. van 8 u. tot 12 u. - wo. van 8 u. tot 12 u. en van 16 u. tot 19.30 u.

Brakel

Secretaris
Jürgen De Mets - Gemeentesecretaris
055 43 17 50 - jurgen.demets@brakel.be

Secretariaat
Danny Van Daele - Adm. hoofdmedewerker
055 43 17 52 -danny.vandaele@brakel.be
Dany Blommaert - Adm. medewerker
055 43 17 53 - dany.blommaert@brakel.be
Noëlla Marijns - Adm. medewerker
055 43 17 54 - noella.marijns@brakel.be

Technische Dienst
Katia Bernagie - Afdelingshoofd grondgebiedszaken
katia.bernagie@brakel.be
Rut Vanderstraeten - Diensthoofd Openbare Werken
055 43 17 59 - rut.vanderstraeten@brakel.be
Sybille Coesens - Adm. medewerker
055 43 17 59 - sybille.coesens@brakel.be

Ruimtelijke ordening en stedenbouw
An Vandecatseye - stedenbouwkundige
055 43 17 58 – stedenbouw@brakel.be
Christelle Demooi - Adm. medewerker
055 43 17 58 - christelle.demooi@brakel.be
Voor het bespreken van een dossier met de stedenbouwkundige is het aangewezen vooraf een afspraak vast te leggen.

Milieu
Sandy Casieris - Milieuambtenaar
sandy.casieris@brakel.be
Jonathan Verspeeten - Adm. medewerker
055 43 17 60 - jonathan.verspeeten@brakel.be

Bevolking
Dirk Faingnaert - Adm. medewerker
055 43 17 66 - dirk.faingnaert@brakel.be
Hilde Vandecatsye - Adm. medewerker
055 43 17 67 - hilde.vandecatsye@brakel.be

Burgerlijke stand
Marie-Paule Teerlinck - Adm. hoofdmedewerker
055 43 17 62 - mariepaule.teerlinck@brakel.be
Peter Haegeman - Adm. medewerker
055 43 17 65 - peter.haegeman@brakel.be
Debby De Pessemier - Adm. medewerker
055 75 57 77 - debby.depessemier@brakel.be

Toerisme - Cultuur
Gary De Nooze - Adm. medewerker
055 43 17 63 - toerisme@brakel.be

Jeugd - Middenstand - senioren
Kimberley Vanlierde - Adm. medewerker
055 43 17 64 - adviesraden@brakel.be

Financiële dienst
Ludo De Smet - Gemeenteontvanger
055 43 17 51 - ludo.desmet@brakel.be
Lien Decock - Financieel deskundige
055 75 57 78 - lien.decock@brakel.be
Christiane 't Kint - Adm. medewerker
055 43 17 55 - christiane.tkint@brakel.be
Joris Bakkaus - Adm. hoofdmedewerker
055 43 17 56 - joris.bakkaus@brakel.be

Politie Brakel

Jagersstraat 29 - 9660 Brakel
T. 055 42 60 00 - F. 055 43 16 58 of 59
info@pzbrakel.be
Dringende gevallen 101

Alle werkdagen van 8 u. tot 19 u.
Zaterdag van 9 u. tot 12 u.

Brandweer Brakel

Rudy Sadones - Brandweercommandant
Kazerne: Neerstraat 97 - 9660 Brakel
T. 0486 88 44 84
brandweer.brakel@skynet.be

Oproepen brand: 055 43 13 13 of 100

Openbare Bibliotheek

Carmen Vanden Broucke - Bibliothecaris
Tirse 1 - 9660 Brakel - 055 42 12 45
brakel@bibliotheek.be

Openingsuren:
Dinsdag van 16 u. tot 20 u.
Woensdag van 10 u. tot 12 u. en van 13 u. tot 18 u.
Donderdag van 16 u. tot 20 u.
Zaterdag van 9 u. tot 12 u.
Zondag van 10 u. tot 12 u.
Het lidmaatschap is gratis.

Buitenschoolse kinderopvang

Annick Depraetere - Coördinator
Jagersstraat 64B - 9660 Brakel - 055 42 84 53
kinderopvang@brakel.be

Werkingsperiode / -uren:
Voorschools van 6.30 u. tot 8.30 u.
Naschools van 15.30 u. tot 18.30 u.
Vakantiedagen en -perioden van 7 u. tot 18 u.
Woensdagnamiddag van 11.30 u. tot 18.30 u.

De OCMW administratie

Openingsuren
Maandag t.e.m. vrijdag:
8 u. tot 12 u. en 12.30 u. tot 16.30 u.
(sociale dienst in de namiddag enkel op afspraak).

Secretaris
Bianca De Staercke - OCMW Secretaris
055 43 15 08 - bianca.destaercke@ocmwbrakel.be

Secretariaat
Sofie Destercke - sofie.destercke@ocmwbrakel.be
Personeelsdienst - 055 43 15 09
Dienstencheques - 055 43 15 06
Katrien De Langhe - Alg. administratie
055 43 15 09 - katrien.delanghe@ocmwbrakel.be

Financiële dienst
Ludo Desmet - wnd. Ontvanger
055 43 12 94 - ludo.desmet@ocmwbrakel.be
Carine Pollez - Adm. medewerk. - Dienst maaltijden
055 43 15 02 - carine.pollez@ocmwbrakel.be

Sociale dienst
Guy Schittecatte - Hoofdmaatsch. werker
055 43 15 03 - guy.schittecatte@ocmwbrakel.be
Janne Debaere - Maatsch.werker
055 43 15 05 - janne.debaere@ocmwbrakel.be
Melissa De Neve - Maatsch. werkster
055 43 15 04 - melissa.deneve@ocmwbrakel.be
Blijke Eeckhaut – maatschappelijk werkster - LOI
055 43 15 07 – blijke.eeckhaut@ocmwbrakel.be
Belauto - 055 43 15 00

Woonzorgcentrum - Kortverblijf "Najaarszon"
Linda Lemaitre - Directeur
055 43 27 90 - linda.lemaitre@najaarszon.be
Sabine Baguet - Hoofdverpleegster
055 43 27 00 - sabine.baguet@najaarszon.be

Gemeentelijk Onderwijs

Veerle De Couvreur - Schoolhoofd
veerle.decouvreur@gbsbrakel.be

Gemeentelijke Basisschool
Steenweg 93 - 9661 Brakel - 055 42 30 94

Gemeentelijke Kleuterschool
Muiterij 3 - 9660 Brakel - 055 42 53 20

Gemeentelijk Containerpark

Industrielaan - 9660 Brakel - T. 055 42 69 46 - cpbrakel@skynet.be

Openingsuren zomermaanden
(van 1 april t.e.m. 30 september)

Maandag en donderdag gesloten
Dinsdag van 13 u. tot 16.30 u.
Woensdag van 8.30 u. tot 12 u. en van 16 u. tot 19.30 u.
Vrijdag van 8.30 u. tot 12 u. en van 13 u. tot 16.30 u.
Zaterdag van 8.30 u. tot 12 u. en van 13 u.tot 16.30 u.

Openingsuren wintermaanden
(van 1 oktober t.e.m. 31 maart)

Maandag en donderdag gesloten
Dinsdag van 13 u. tot 16.30 u.
Woensdag van 8.30 u. tot 12 u. en van 13 u. tot 16.30 u.
Vrijdag van 8.30 u. tot 12 u. en van 13 u. tot 16.30 u.
Zaterdag van 8.30 u. tot 12 u. en van 13 u. tot 16.30 u.

AANBIEDEN: MINIMUM 15 MIN. VOOR SLUITINGSTIJD AAN DE INGANG VAN HET CONTAINERPARK

Gemeentelijk Zwembad Poseidon

Paul De Staercke - Zwembadbeheerder
Geraardsbergsestraat 31 - 9660 Brakel
T. 055 42 46 48
zwembad.poseidon@skynet.be

Openingsuren van het zwembad tijdens de schoolvakanties

Van maandag tot vrijdag van 14 u. tot 20.45 u.
Zaterdag van 10 u. tot 11.45 u. en van 14 u. tot 17 u.
Zondag van 9 u. tot 11.45 u.

Openingsuren van het zwembad

Maandag van 19 u. tot 20.45 u.
Dinsdag van12 u. tot 13 u. en van 18 u. tot 20.45 u.
Woensdag van 14 u. tot 20.45 u.
Donderdag van 19 u. tot 20.45 u.
Vrijdag van 16 u. tot 20.45 u.
Zaterdag van 10 u. tot 11.45 u. en van 14 u. tot 17 u.
Zondag van 9 u. tot 11.45 u.

Gemeentelijke Sporthal "De Rijdt" - Sportdienst Brakel

Wim De Wael - Sportfunctionaris
Jagersstraat 64A - 9660 Brakel - 055 42 31 98
sportdienst@brakel.be

Openingsuren van de sporthal:

Openingsuren zomermaanden (mei - augustus)
Maandag tot vrijdag van 9 u. tot 22 u.
Zaterdag van 9 u. tot 20 u.
Zondag 9 u. tot 12 u. (juli en augustus: zondag gesloten!)

Openingsuren wintermaanden (september - april)
Maandag tot vrijdag van 9 u. tot 23 u.
Zaterdag van 9 u. tot 22 u.
Zondag 9 u. tot 12 u.

Nieuwe clubs die in de toekomst willen gebruik maken van de sporthal, lesgevers in bepaalde sporttakken (in de vorm van initiaties) zijn altijd welkom !

Reservatie dient liefst telefonisch te gebeuren of ter plaatse.

Opgelet:
Tijdens de middag (van 12 u. tot 13 u.) is de sporthal gesloten

Reserveringen voor recreatief gebruik zijn steeds mogelijk!
(tot max. 10 weken met de verlenging van deze periode!)

WOENSDAG **7** Augustus

Prijsuitreiking "Met belgerinkel naar de winkel"

ZONDAG **8** September

Open Monumentendag in Everbeek

ZONDAG **22** September

De grootste leesbeesten van de leeszomer 2013 in de bib

ZATERDAG **21** September

Primus Classic Impanis-Van Petegem start in Brakel

ZATERDAG **5** Oktober

FVV met Het Kamerorkest o.l.v. Ning Kam

ZONDAG **22** September

Winnaars etalagewedstrijd

Winterseizoen 2013-2014 in voorbereiding

▼ Brakel heeft een goede reputatie inzake gladheidsbestrijding. Dit komt echter niet zomaar uit de lucht gevallen. Jaarlijks zitten in de loop van de maand oktober de verschillende diensten samen om op basis van de ervaringen van o.a. het voorbije jaar het regieboek voor het komende jaar op te stellen. Het uitgangspunt is dat alle gemeentelijke wegen bij een strooibeurt onder handen worden genomen. Gelet op het gegeven dat de ploegen niet overal op hetzelfde moment kunnen zijn, wordt eerst gestart met het onder handen nemen van de prioritaire punten (o.a. de wegen gebruikt door De Lijn, langsheen scholen en rusthuizen en tenslotte een lijst met de meest gebruikte hellingen).

Dit wordt ook specifiek gecommuniceerd naar de scholen en rusthuizen, opdat zij dit verder kunnen verspreiden.
Teneinde de weersontwikkelingen beter te kunnen inschatten, wordt ook gebruik gemaakt van een internettoepassing. Bij een algemene oproep kunnen in totaal 9 teams uitrukken (3 teams van de gemeente en 6 landbouwers die in opdracht van de gemeente strooien). Indien de sneeuwval te hevig is, wordt overgeschakeld op het ruimen van sneeuw. ■

rut.vanderstraeten@brakel.be
055 43 17 59

Ruimen grachten van start

▼ Jaarlijks worden in Brakel tussen de maanden november en april langsgrachten geruimd. Direct na het klaarleggen van de 8 gemeentelijke kerkhoven met het oog op 1 november, starten drie ploegen (van twee medewerkers) met het ruimen van langsgrachten.
Een eerste ploeg "loopt voor" op de grachtenmachines en snoeit mogelijke hinderlijke planten in en rond de langsgrachten. Hierop volgt de "grachtenblazer" die waar mogelijk de specie uit de langsgrachten op het nabij gelegen land blaast. Op vele plaatsen is dit natuurlijk niet mogelijk; dit gelet op de aanwezigheid van bijvoorbeeld woningen, afsluitingen, ...
Daar waar dit het geval is, komt één van de mini-gravers langs. Samen met het ruimen van langsgrachten, worden ook o.a. verkeersborden vernieuwd, bestaande buizen in grachten gecontroleerd, (sluik)afval verwijderd, grachten in nabijgelegen velden geruimd,...
Gelet op het groot aantal kilometer grachten in onze gemeente, slagen wij erin om in één "grachtenseizoen" (november - april) bij benadering de helft van alle grachten onder handen te nemen. Nadat vorig seizoen Zegelsem, Elst, Michelbeke, Oudenhove en een deel van Nederbrakel onder handen werd genomen, is het nu opnieuw de beurt aan Parike, Everbeek (Boven en Beneden), Opbrakel en een deel van Nederbrakel. ■

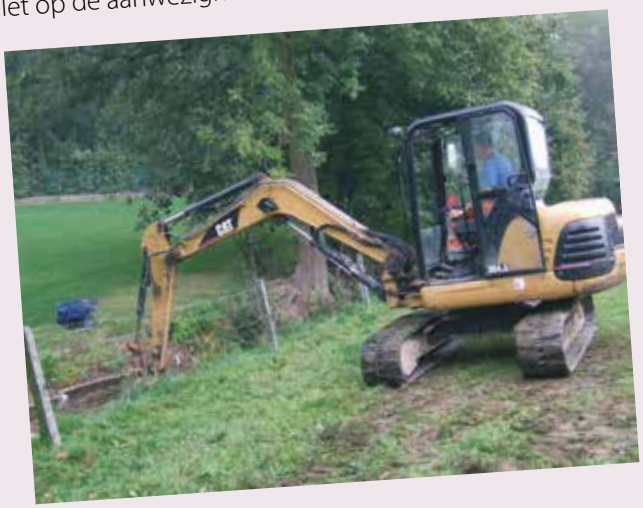

rut.vanderstraeten@brakel.be - 055 43 17 59

www.Brakel.be

Brakel zoekt te vervangen (verkeers)borden.

▼ In het voorjaar van 2014 zal een overheidsopdracht met het oog op het bestellen van nieuwe (verkeers)borden starten. In Brakel staan duizenden (verkeers)borden. Regelmatig dienen borden om diverse redenen vervangen te worden (slijtage, beschadiging, diefstal,..). Momenteel wordt werk gemaakt van een lijst van te vervangen borden. Iedereen die weet heeft van borden die dienen vervangen te worden, kan dit aan de dienst openbare werken laten weten (liefst met omschrijving van het bord en locatie (straat + ev. huisnummer). Opzet is naast het vervangen van de verkeersborden tegelijkertijd ook de vele verkeersborden maximaal op dezelfde palen bijeen te brengen. Dit zal ook een visuele meerwaarde betekenen. ■

ℹ sybille.coesens@brakel.be - tel. 055 43 17 59

Aanvraag inname openbaar domein via de gemeente.

▼ Tot voor kort stond de lokale politie Brakel in voor aanvragen tot inname van het openbaar domein.
Sedert september jl. is deze taak overgenomen door de gemeentelijke diensten (dienst secretariaat – gemeentehuis (eerste verdiep)).
Voor inname van het openbaar domein (bijvoorbeeld een voetpad, een parkeerplaats,… nav plaatsen stelling, verhuis…) is een voorafgaandelijke schriftelijke toestemming nodig. Een aanvraagformulier "inname openbaar domein" is te bekomen op het secretariaat of via www.brakel.be - lokale premies en reglementen - rubriek openbare werken.
Indien de inname tot gevolg heeft dat een straat dient afgesloten te worden voor alle verkeer of eenrichtingsverkeer moet worden ingevoerd, moet een aanvraag gericht worden aan het college van burgemeester en schepen. Dit kan schriftelijk of via e-mail en minstens 8 dagen vooraf. ■

ℹ danny.vandaele@brakel.be - tel. 055 43 17 52

TMVW (partner van water-link) vervangen loden huisaansluitingen.

▼ De TMVW start binnenkort met het vervangen van honderden loden huisaansluitingen. Dit als gevolg van de nieuwe loodnorm (1 liter kraantjeswater mag max. 10 microgram lood bevatten). De betrokken woningen krijgen hieromtrent een folder in de bus en enkele dagen voor de werken wordt een bewonersbrief verdeeld.
Voor Brakel gaat het om huizen in: Baneike, Brusselsestraat, Dr. De Drijverestraat, Driehoekstraat, Ekeveldstraat, Gauwstraat, Geraardsbergsestraat, Haeyershoek, Herreweg, Hoevestraat, Jagersstraat, Kerkhofstraat, Kleibergstraat, Kleistraat, Kokerbergstraat, Kouterstraat, Kruisstraat, Kunnenbergstraat, Lepelstraat, Marktplein, Molenhoekstraat, Neerhofstraat, Neerstraat, Oorloge, Opbrakelsestraat, Papestraat, Parkweg, Romeinseweg, Rondplein, Ronsesestraat, Schoolstraat, Spoorwegstraat, Stationsplein, Steenstraat, Stoktstraat, Tenbossestraat, Toepweg, Vijverdal, Warande, en Watermolenstraat.
Opgelet: het is niet omdat jouw straat in bovenstaande lijst is opgenomen, dat het nodig is alle huizen van een nieuwe huisaansluiting te voorzien. ■

ℹ rut.vanderstraeten@brakel.be - tel. 055 43 17 59

Heb je recht op een mazouttoelage?

▼ **1. Je dient te verwarmen met één van volgende brandstoffen:**
- huisbrandolie
- verwarmingspetroleum (type c)
- bulkpropaangas

(NIET voor aardgas via aansluiting op het gemeentedistributienet, voor propaangas en butaangas in gasflessen).
EN
2. Je behoort tot één van volgende categorieën:
Categorie 1: de gerechtigden op een verhoogde tegemoetkoming van de ziekte- en invaliditeitsverzekering:
- WIGW of weduwe of weduwnaar, invalide, gepensioneerde, wees;
- kind met een handicap met een verhoogde kinderbijslag;
- langdurig werkloze (meer dan één jaar), ouder dan 50 jaar;
- gerechtigde op een inkomensgarantie voor ouderen (IGO of GIB);
- gerechtigde op een inkomensvervangende uitkering voor personen met een handicap;
- leefloongerechtigde;
- gerechtigde op financiële maatschappelijke hulp equivalent aan het leefloon;
- gerechtigde op het OMNIO-statuut;

en het inkomen van uw huishouden is lager of gelijk aan de voor de categorie 2 vastgestelde grenzen.

Categorie 2: de gezinnen met een laag inkomen:
het jaarlijks bruto belastbaar inkomen van je huishouden is lager of gelijk aan € 16.965,47 verhoogd met € 3.140,77 per persoon ten laste.

Categorie 3: de personen met schuldenoverlast:
je geniet van een collectieve schuldenregeling of een schuldbemiddeling en bovendien heeft het OCMW vastgesteld dat je je verwarmingsfactuur niet kan betalen.
> dan heb je recht op een verwarmingstoelage

Het bedrag van de toelage is afhankelijk van de brandstofsoort, de prijs per liter en de categorie waartoe je behoort.
De levering dient gebeurd te zijn tussen 1 januari en 31 december.
Per verwarmingsperiode en per huishouden wordt er een verwarmingtoelage gegeven voor maximum 1.500 liter brandstof.
Je kan deze toelage aanvragen bij het OCMW van Brakel en dit binnen de 60 dagen na de levering!

Je dient volgende documenten mee te brengen:
- een kopie van uw identiteitskaart;
- een kopie van de leveringsfactuur of –bon;
- indien je in een appartementsgebouw woont, een attest van de eigenaar of beheerder met de vermelding van het aantal appartementen waarop de leveringsfactuur of –bon betrekking heeft;
- voor categorie 3: een kopie van beschikking van toelaatbaarheid of attest van de schuldbemiddelaar.

Het OCMW zal om na te gaan of je voldoet aan de hierboven gestelde inkomensgrenzen, je inkomensgegevens en die van de leden van je huishouden via elektronische weg rechtstreeks bij de FOD Financiën opvragen. Het OCMW kan je contacteren wanneer aanvullende inlichtingen nodig zijn. ■

Guy Schittecatte - 055 43 15 03
Melissa De Neve - 055 43 15 04
Janne Debaere - 055 43 15 05
Blijke Eeckhaut - 055 43 15 07

OCMW BRAKEL

Gratis verdeling van levensmiddelen

▼ Vanaf oktober 2013 is het OCMW gestart met de gratis verdeling van levensmiddelen. Het gaat hierbij om onder andere erwten en wortelen, gepelde tomaten, champignons, vruchtenmengeling, macaroni, vanillepudding, aardappelvlokken, ontbijtgranen, halfvolle melk, koolzaadolie en confituur.
Als basisvoorwaarde wordt gesteld dat het inkomen lager ligt dan de Europese armoedegrens. Deze bedraagt voor een alleenstaande afgerond € 1.000,00 per maand en voor een gezin met 2 volwassenen en 2 kinderen, kom dit neer op € 2.101,00 per maand. Neem contact op met de sociale dienst van het OCMW, die ook zal instaan voor de bedeling van deze levensmiddelen, indien je denkt in aanmerking te komen voor deze gratis levensmiddelen. ■

Blijke Eeckhaut - 055 43 15 07 of Melissa De Neve - 055 43 15 04

Vrijwilligers gezocht!

▼ Wij zijn dringend op zoek naar mensen die zich willen inzetten voor de medemens. Vanaf 2014 zullen diverse projecten worden opgestart waarbij u als vrijwilliger een belangrijke rol kan spelen. Ook voor de Belauto kan je je nog kandidaat stellen. Als chauffeur vervoer je met je eigen wagen senioren voor diverse doeleinden (boodschappen, naar het ziekenhuis, kapper, enz.). Dit kan zowel overdag, 's avonds als in het weekend zijn. Vooraleer de afspraak vast te leggen met de klant, is er uiteraard altijd eerst een overleg met de vrijwilliger.

Wat vragen we?
- in het bezit zijn van een eigen wagen en rijbewijs B
- een goede en rustige rijstijl hebben
- respectvol gedrag naar de klanten/senioren toe

Wat bieden we?
- leuke en aangename contacten met de Brakelse senioren
- een leuk team van vrijwilligers
- kilometervergoeding
- omniumverzekering tijdens de ritten
- een welgemeente glimlach en dankjewel

Heb je interesse of nog bijkomende vragen? Contacteer of komt gerust langs bij het OCMW. ■

Blijke Eeckhaut - 055 43 15 07

De OCMW-raadsleden

Van links naar rechts:
Devalck Marin (OCMW-Voorzitter)
De Langhe Leen
Morreels Bart
Burens Sabine
Roos Johnny
Vekeman Karen
Van Huffel Hugo
Demoor Lieven
De Ruyck Kristof
De Staercke Bianca (OCMW-Secretaris)

Lessenreeksen voorjaar 2014

(januari tot en met mei)

▼ *De gemeentelijke sportdienst organiseert heel wat gevarieerde lessenreeksen tijdens het voorjaar 2014. De lessenreeksen starten in februari en in de loop van de maand december verschijnt onze promoflyer waar alle informatie op terug te vinden zal zijn.*

Lessenreeksen gemeentelijke sporthal 'de Rijdt'

De inschrijvingen starten op maandag 20 januari 2014 vanaf 9u.

- kleuterturnen van 3 tot en met 5 jaar, start op zaterdag 1 februari: 9.30u tot 10.30u of 10.30u tot 11.30u
- kidsgym van 6 tot en met 8 jaar, start op zaterdag 1 februari: 11.30u tot 12.30u of 13u tot 14u
- muurklimmen vanaf 7 jaar:
  - start op maandag 3 februari: gevorderden: 18u tot 19u
  - start op donderdag 6 februari: beginners: 17u tot 18u - experts: 18u tot 19u
- spinning reeks 1 vanaf 16 jaar:
  - start op maandag 17 februari: beginners: 19.45u tot 20.45u - gevorderden: 20.45u tot 21.45u
  - start op woensdag 19 februari: beginners: 19.45u tot 20.45u - gevorderden: 20.45u tot 21.45u
- spinning reeks 2 vanaf 16 jaar:
  - start op maandag 1 september: beginners: 19.45u tot 20.45u - gevorderden: 20.45u tot 21.45u
  - start op woensdag 3 september: beginners: 19.45u tot 20.45u - gevorderden: 20.45u tot 21.45u
- spinning reeks 3 vanaf 16 jaar:
  - start op maandag 17 november: beginners: 19.45u tot 20.45u - gevorderden: 20.45u tot 21.45u
  - start op woensdag 19 november: beginners: 19.45u tot 20.45u - gevorderden: 20.45u tot 21.45u

Verdere informatie zal binnenkort terug te vinden zijn op de gemeentelijke website (www.brakel.be > vrije tijd en toerisme > sport).

ben.devlieger@brakel.be - tel. 055 42 31 98

Lessenreeksen gemeentelijk zwembad 'Poseidon'

- watergewenning en leren zwemmen, starten op maandag 6 of donderdag 9 januari, maandag 19 mei, maandag 8 en donderdag 4 september: 17u tot 17.30u of van 17.30u tot 18u
- vervolmaking kinderen, start op dinsdag 7 januari, dinsdag 25 maart en dinsdag 9 september: 17u tot 18u
- leren zwemmen volwassenen, start op maandag 6 januari, maandag 24 maart en maandag 8 september: 18u tot 19u
- aquagym vanaf 16 jaar, star t op maandag 6 of donderdag 9 januari, maandag 24 of donderdag 27 maart en maandag 8 en donderdag 11 september: van 21u tot 21.45u

Verdere informatie zal binnenkort terug te vinden zijn op de gemeentelijke website (www.brakel.be > vrije tijd en toerisme > sport > gemeentelijk zwembad). ■

zwembad.poseidon@skynet.be - tel. 055-42 46 48

▼ *Met Sport Na School (SNS) krijgen de leerlingen van de secundaire scholen, in onze gemeente Brakel, de kans om een bepaalde periode aansluitend na de schooluren deel te nemen aan verschillende sportactiviteiten aan een voordelige prijs.*

Met een SNS-pas kan je sporten waar, wanneer, hoeveel en met wie je wil. Je kan dagelijks en onbeperkt aan meer dan één sportactiviteit deelnemen. Je hebt keuze uit tal van boeiende activiteiten zoals muurklimmen, yoga, spinning, squash, tennis, badminton, zwemmen, paardrijden,... te veel om op te noemen.
Inschrijven kan voor 1 of 2 periodes van telkens 12 weken. Een SNS-pasje voor 12 weken kost 30 euro; voor 24 weken betaal je 45 euro. Via de mutualiteit kan je nog een deel van het inschrijvingsgeld terugkrijgen. Vraag daarom bij je mutualiteit de nodige blanco-formulieren aan. ■

ben.devlieger@brakel.be
tel. 055 42 31 98 - www.sportnaschool.be

Sportkampen 2014

▼ *Tijdens de schoolvakanties organiseert de Brakelse sportdienst volgende sportkampen:*

KROKUSVAKANTIE
van maandag 3 maart tot en met vrijdag 7 maart 2014:
- kleutersportkamp (3 tot en met 5 jaar)
- zwem-omnisportkamp (6 tot en met 12 jaar)

PAASVAKANTIE
van 7 april tot en met 11 april 2014:
- kleutersportkamp (3 tot en met 5 jaar)
- danskamp (6 tot en met 12 jaar)
- paardensportkamp (7 tot en met 14 jaar)

van 14 april tot en met 18 april 2014:
- kleutersportkamp (3 tot en met 5 jaar)
- badminton-omnisportkamp (6 tot en met 12 jaar)

De inschrijvingen voor de sportkampen van de krokus- en de paasvakantie starten op zaterdag 18 januari 2014 vanaf 9u.

ZOMERVAKANTIE
van 30 juni tot en met 4 juli 2014:
- kleutersportkamp (3 tot en met 5 jaar)
- voetbalsportkamp (6 tot en met 12 jaar)
- danskamp (6 tot en met 12 jaar)

van 7 juli tot en met 10 juli 2014 (4 dagen):
- kleutersportkamp (3 tot en met 5 jaar)
- paardensportkamp (7 tot en met 14 jaar)
- gevechts-omnisportkamp (6 tot en met 12 jaar)

van 28 juli tot en met 1 augustus 2014:
- kleutersportkamp (3 tot en met 5 jaar)
- paardensportkamp (7 tot en met 14 jaar)

van 4 augustus tot en met 8 augustus 2014:
- kleutersportkamp (3 tot en met 5 jaar)
- tafeltennis-omnisportkamp (6 tot en met 12 jaar)

van 11 augustus tot en met 14 augustus 2014 (4 dagen):
- kleutersportkamp (3 tot en met 5 jaar)
- avonturensportkamp (8 tot en met 14 jaar)
- zwem-omnisportkamp (6 tot en met 12 jaar)

van 18 augustus tot en met 22 augustus 2014:
- kleutersportkamp (3 tot en met 5 jaar)
- paardensportkamp (7 tot en met 14 jaar)
- volleybal-omnisportkamp (6 tot en met 12 jaar)

van 25 augustus tot en met 29 augustus 2014:
- paardensportkamp (7 tot en met 14 jaar)

De inschrijvingen voor de sportkampen van de zomervakantie starten op zaterdag 15 maart 2014 vanaf 9u.
Opgelet: Het aantal deelnemers per sportkamp is beperkt.
De kinderen worden begeleid door ervaren en deskundige lesgevers.
Verdere informatie zal binnenkort terug te vinden zijn op de website (www.brakel.be > vrije tijd en toerisme > sport). ■

wim.dewael@brakel.be - tel. 055 42 31 98

ZONDAG
8
December

om 11.30u.

Muzikaal aperitief om het feestjaar af te ronden ...

▼ *Op zondag 8 december, om 11.30 uur, vindt het laatste aperitiefconcert van het feestjaar plaats.*

Ingrid Vanhee, leerkracht piano aan de Kunstacademies van Ronse en Zottegem, was reeds eerder in de bib te horen, onder andere met het Duo Vleugelslag. Op 8 december speelt ze solo op de vleugelpiano: werk van Haydn, Schubert en Janacek. En voor de gelegenheid speelt bibliothecaris Carmen Vanden Broucke samen met Ingrid ook enkele werken van Mendelssohn en Fauré op fluit en op altfluit.
Gratis toegang maar graag vooraf reserveren. ■

& inschrijvingen: brakel@bibliotheek.be - tel. 055 42 12 45

AMBASSADEUR VAN DE KLASSIEKE MUZIEK
Klara

Iedereen klassiek!

▼ *In 2011 werd de bib van Brakel 'ambassadeur van de klassieke muziek'.*

We zetten de traditie verder om de eerste zaterdag van december een zee van klanken over de bezoekers heen te laten komen. In de bib zelf zal deze keer vooral feestelijk getinte klassieke muziek te horen zijn. De uitleen van klassiek is uiteraard gratis en er zijn cd's te winnen. Maar er is meer: in de zaal op de eerste verdieping zijn er tussen 10 en 12 uur doorlopend optredens van leerlingen van de Kunstacademie. En misschien beklimmen ook een aantal muzikale bibgebruikers of personeelsleden het podium... Zeker langskomen dus op zaterdag 7 december! ■

brakel@bibliotheek.be
tel. 055 42 12 45

ZATERDAG
7
December

De bib gaat digitaal!

▼ E-books ontlenen via de bib? Vanaf 2014 zal je per keer 3 e-books kunnen ontlenen voor 5 euro. Je leest de boeken via een app op je tablet of smartphone op het moment dat jij dat wenst. Probeer het zeker eens uit!
De krant digitaal lezen in de bib? Neen, we gooien de papieren kranten nog niet meteen weg, maar we bieden extra toegangen via Gopress Kiosk op de internetcomputers en ook via wifi op je eigen laptop, tablet of smartphone en op de tablet van de bib.
Een groot krantenarchief thuis raadplegen dankzij de bib? Jawel, het Gopress Krantenarchief is een doorzoekbaar digitaal archief van alle belangrijke Vlaamse kranten en de Knack tijdschriften. Niet alleen binnen de muren van de bib, maar ook thuis als lid van de bib. Het enige wat je dan nodig hebt, is een 'Mijn bibliotheek' profiel. Je hoeft slechts één keer langs te komen in de bib om een inlogcode op te halen en je kan van start gaan. Met dat profiel kan je trouwens ook de e-books ontlenen. ■

brakel@bibliotheek.be - tel. 055 42 12 45

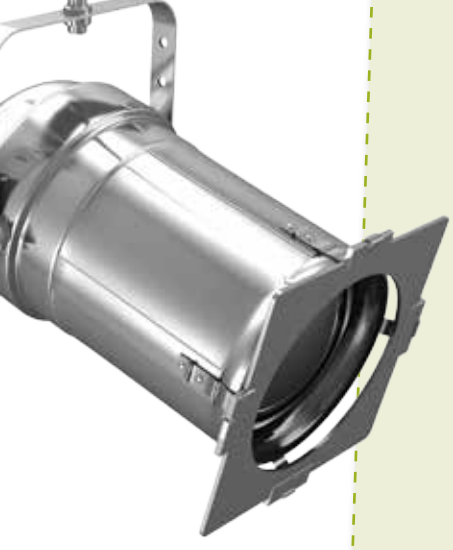

Educatief theater:
Trap niet in de val

DONDERDAG **5** December
om 14 uur

▼ "Trap niet in de val" is een educatief theaterstuk over preventie van vallen bij senioren. Het stuk richt zich dan ook vooral naar de doelgroep senioren en hun omgeving. In het toneel worden op een ludieke manier de gevaarlijke punten in een woning onder de aandacht gebracht. Er zijn factoren in de woning zelf, maar ook factoren eigen aan de senior zoals schoeisel, medicatiegebruik, voeding, beweging,... Al deze facetten komen aan bod en zijn heel herkenbaar voor de senioren. Tijdens het stuk worden ook tips gegeven hoe aan bepaalde situaties kan worden verholpen. Het educatief theater "Trap niet in de val" zal doorgaan in de polyvalente zaal van sporthal "De Rijdt", op donderdag 5 december 2013 om 14 uur. De toegang is gratis. ■

& inschrijvingen: Kimberley Vanlierde, 055 43 17 64 - adviesraden@brakel.be

Sportelen 2014

▼ De gemeentelijke seniorenraad organiseert in nauwe samenwerking met de sportdienst een ruim sportaanbod voor alle Brakelse senioren (vanaf 55 jaar).
- Alle deelnemers zijn verzekerd.
- Deelname is gratis (behalve de seniorensportdag) !
- Deelnemen = inschrijven:
- loket sporthal 'de Rijdt'
Jagersstraat 64A - 9660 Brakel
- dienst Toerisme (gemeentehuis)
Marktplein 1 - 9660 Brakel
- loket zwembad 'Poseidon'
Geraardsbergsestraat 31 - 9660 Brakel
(enkel voor keuze zwemmen)

Inschrijven kan vanaf 16 december 2013.

Wandelen
(vertrek om 14u. : ± 7 km.)
6 maart (Geutelingenwandeling: Café 't Hoekske - Gentsestraat 59), 10 april (kerk Opbrakel), 8 mei (Kerk Zegelsem), 12 juni (Zomerwandeling: kerk Everbeek-Beneden), 11 september (kerk Michelbeke), 9 oktober (kerk Parike) & 6 november 2014 (start SH 'de Rijdt')

Fietsen
(vertrek: sporthal 'de Rijdt' om 14u.: ± 25 km.)
27 maart, 24 april, 22 mei, 26 juni, 25 september & 23 oktober 2014

Petanque
op maandag van 14u tot 16u.
7, 14, 28 april - 5, 12, 19, 26 mei - 2, 16, 23, 30 juni - 1, 8, 15, 22, 29 september & 6, 13, 20, 27 oktober 2014 (domein 'de Rijdtmeersen')

Aerobic / Turnen
op dinsdag : van 13.15 tot 14.15u. / van 14.15 tot 15.15u.
18 februari - 11, 18, 25 maart - 1, 29 april - 6, 13, 20 mei - 3, 10, 17 juni - 2 ,9 , 16, 23, 30 september - 7, 14, 21 oktober & 4, 18, 25 november 2014 (SH 'de Rijdt')

Zwemmen
op maandag van 16 tot 17u.
10, 17 april (op donderdag van 13u tot 14u) - 28 april - 5, 12, 19, 26 mei - 2, 16 juni & 1, 8, 15, 22, 29 september 2014 (zwembad 'Poseidon')

Seniorensportdag
dinsdag 27 mei 2014 te Ronse (organisatie Interlokale Vereniging Burensportdienst Vlaamse Ardennen)

Brakelse Sporteldag & fitheidstest
donderdag 27 februari 2014 (SH 'de Rijdt'). ■

kimberley.vanlierde@brakel.be
tel. 055 43 17 64.
wim.dewael@brakel.be
tel. 055 42 31 98.

Politie Brakel

HOE WONINGINBRAKEN VOORKOMEN TIJDENS DE KOMENDE DONKERE WINTERMAANDEN?

▼ *Tijdens deze korter wordende dagen stijgt het risico op een inbraak. De vrije dagen en de vakantieperiode in november vormen een extra risicoperiode, doordat sommige bewoners langere tijd afwezig zijn. Zorg er daarom voor dat je woning 's avonds verlicht is. Inbrekers hebben een voorkeur om vaker toe te slaan tijdens de donkere maanden. Daarom hebben wij hieronder een aantal preventieve tips opgelijst:*

- Zorg voor zicht en licht: installeer een timer op je lampen en stel ze zo in dat de verlichting op wisselende tijdstippen in wisselende kamers aan en uit gaat volgens je leefpatroon.
- Installeer verlichting met bewegingsdetectie rond je woning.
- Sluit ramen en deuren af, ook al verlaat je een ruimte of je woning maar even.
- Laat geen briefje betreffende jouw afwezigheid achter op je deur.
- Maak gebruik van het gratis vakantietoezicht dat je kan aanvragen via je lokale politie als je op vakantie vertrekt.
- Geef je woning een bewoonde indruk.
- Ga na of je woning zichtbaar is van op de straat en verwijder eventuele planten of bomen die de zichtbaarheid verminderen.
- Laat geen gereedschappen of ladders rondslingeren, die de inbraak kunnen vergemakkelijken. Sluit je tuinhuis af met een sleutel.
- Verberg aantrekkelijk en gemakkelijk mee te nemen goederen, zoals juwelen, gsm's, videomateriaal, computers en andere waardevolle elektronische apparatuur.
- Plaats de verpakking van je nieuwe flatscreentelevisie niet op je trottoir. Inbrekers weten hierdoor dat er iets te stelen valt.
- Breng je waardevolle voorwerpen (geld en juwelen) naar een bankkluis.
- Registreer de serienummers en noteer de bijzondere kenmerken van je waardevolle voorwerpen en maak foto's van je juwelen.
- Plaats inbraakwerend hang- en sluitwerk. Je diefstalpreventieadviseur van de lokale politie of je gemeente geeft je hierover graag gratis advies.
- Hou ook een oogje in het zeil voor je buren en signaleer verdachte gedragingen onmiddellijk aan de politiediensten via het nummer 101 of tijdens de kantooruren via het nummer van je lokale politiezone
  - wijkpost Brakel (055 42 60 00)
  - wijkpost Horebeke (055 45 52 46)
  - wijkpost Maarkedal (055 33 46 49)
  - wijkpost Zwalm (055 48 05 90)
- Noteer ook de nummerplaat en het merk van een verdachte wagen en geef dit door aan de politie. ■

ℹ en preventietips vindt je via deze link: http://besafe.be/nl/tips/mijnhuis. De contactgegevens van uw diefstalpreventieadviseur kan u terugvinden via volgende link: www.diefstalpreventieadviseur.de

Ook jouw taxussnoeisel kan de hoop vergroten!

▼ *Zopas werden de resultaten van de campagne "Vergroot de Hoop" bekend. "Vergroot de Hoop" zamelt elk jaar taxussnoeisel in, dat de grondstof bevat voor chemotherapieën. Hoe groter de hoop taxussnoeisel, hoe groter de hoop van vele kankerpatiënten die voor hun genezing afhankelijk zijn van chemotherapie.*

De inzameling van het snoeisel gebeurde door de gemeenten, die daarvoor hun containerparken ter beschikking stelden en logistiek ondersteund werden door hun intercommunales.
Onze gemeente was een van de vele Vlaamse gemeenten die aan de actie deelnamen. En het resultaat mag gezien worden. De inwoners van Brakel brachten maar liefst 17.25 m^3 naar het containerpark.
In het totaal werd er in Vlaanderen niet minder dan 7400 m^3 taxussnoeisel ingezameld. Dat is een absoluut record.
Bovendien legt de oprichter en organisator van "Vergroot de Hoop" Bart Van Hulle, die zelf boomkweker is, 50 euro per m3 op die hoop. De totaalsom die Van Hulle B&C op tafel legt, bedraagt 370.000 euro en ook dat is een record.
De gemeente Brakel mocht hiervoor 742,73 euro in ontvangst nemen en heeft beslist het geld integraal te schenken aan "Kom op tegen Kanker".
De gemeente dankt al haar inwoners en al degenen die zich de voorbije maanden ingezet hebben om de hoop te vergroten van vele kankerpatiënten. ■

milieu@brakel.be - 055 43 17 60

Sluikstorten

▼ Sluikstorten is verboden en strafbaar. Zo eenvoudig is dat. En toch ontsieren plastic zakjes met huisafval, blikjes en ander afval de laatste jaren steeds meer onze straten. En één sluikstort trekt er weer andere aan. Daar moeten we samen iets aan doen. Zo maken we wonen en leven in Brakel opnieuw een stuk prettiger.

Wat is sluikstorten?

Zodra je ergens afval achterlaat, opslaat of stort op een manier die niet aan het politiereglement voldoet, spreken we van sluikstorten. Enkele voorbeelden: huishoudelijk afval dumpen in afvalkorven op openbare plaatsen, frituurolie of andere vloeistoffen in de rioolputten gieten, afval aan de (gesloten) toegangspoorten van het containerpark achterlaten.

Wat kan het kosten?

Naast de veroordeling tot het betalen van een boete door het Parket zal de dader ook moeten opdraaien voor het opruimen van het afval aan een tarief van 200 euro per begonnen kubieke meter. Met andere woorden, de rekening kan hoog oplopen.

Hoe reageren bij sluikstorten in je buurt?

Verwittig de dienst milieu via mail of telefoon(milieu@brakel.be of 055 43 17 60). De technische diensten ruimen het zwerfvuil dan zo snel mogelijk op. Er wordt getracht, in samenwerking met de lokale politie, om de dader(s) te identificeren. De gemeente plaatst ook sensibilisatieborden in de wegbermen om dit maatschappelijk probleem te voorkomen. ■

milieu@brakel.be - 055 43 17 60

Grof vuil

▼ Ophalingen op afroep

Vanaf 1 januari 2014 wordt de huis-aan-huisinzameling van grof vuil en snoeihout betalend in alle gemeenten aangesloten bij de intercommunale IVLA. Hiermee stelt IVLA en zijn aangesloten gemeenten zich in regel met de Vlaamse wetgeving. Een ophaling grof vuil zal 30 EUR per aanvraag kosten, een ophaling snoeihout 15 EUR. Per ophaling kan je maximum 3 kubieke meter aanbieden.

Hoe plaats ik een afroep?

Een aanvraag of afroep gebeurt vooraf bij de groene lijn (0800 90 270) of via www.ivla.be. Indien je over geen internetaansluiting beschikt kan je de aanvraag plaatsen via de milieudienst. Annuleren van een aanvraag kan tot 5 werkdagen voor de voorziene ophaaldag.

Wat is grof vuil?

Grof vuil is de verzamelnaam voor alle grote stukken brandbaar afval die omwille van hun omvang niet in de diftarcontainer kunnen, maar die niet selectief worden ingezameld met het oog op recyclage. Toch zijn niet alle grote stukken afval zomaar 'grof vuil'.

Grof vuil is geen klein afval...

want klein afval kan in de diftarcontainer! Bij grof vuil hoort ook geen PMD, want dat wordt in de blauwe zak ingezameld. Het heeft dus geen zin plastic zakken of kartonnen dozen gevuld met kleine spullen buiten te zetten; de ophalers nemen dit niet mee.

Nog (her)bruikbaar?

Als het om nog bruikbare goederen gaat, dan kunnen deze beter naar de Kringwinkel worden gebracht. Of beter nog, door de kringwinkel aan huis opgehaald.

Geen afbraakmateriaal!

Afbraakmateriaal wordt niet meegenomen met het grof vuil. Dus geen raamkozijnen, geen deuren of timmerhout, geen steenpuin, geen sanitaire toestellen, geen roofing, geen afvoerbuizen, ... Dit afval kan op het containerpark in de verschillende containers selectief worden aangeboden en de meeste van deze afvalstoffen worden gerecycleerd of op een speciale manier verwerkt.

Geen oude elektrische of elektronische toestellen!

Afgedankte elektrische of elektronische apparaten (AEEA) worden niet meegenomen. Ze zijn geen grof vuil en moeten apart ingezameld worden. Er zijn 3 mogelijkheden:

- gewoon meegeven met de verkoper bij aankoop van een nieuw toestel; de verkoper is verplicht het oude aan te nemen, ook al werd dat toestel niet bij hem aangekocht.
- naar het containerpark brengen
- indien de toestellen nog werken, mogen ze uiteraard ook naar de kringwinkel.

Wat is dan WEL grof vuil?

Een oude matras, een kapotte zetel, kapotte tuinmeubelen, een oude frigobox, een versleten reiskoffer,... ■

milieu@brakel.be - 055 43 17 60

WAT WORDT O.A. NIET MEEGENOMEN?

AFVALSTOF	WAAR KAN JE ERMEE TERECHT?
• Afval dat wordt aangeboden in zakken of dozen	Diftarcontainer of in de juiste container op het containerpark
• Steengruis, roofing, golfplaten uit asbestcement	Containerpark
• Sanitaire toestellen (WC, Lavabo, bad), porselein	Containerpark
• Vlak glas en spiegels	Containerpark
• Gasflessen	Breng de lege gasfles naar de gasflessenverdeler (www.febupro.be)
• Isomo	Containerpark
• Tuinafval, boomstronken, wortels	Containerpark
• Alles wat selectief wordt ingezameld (glas, papier en karton, PMD, KGA)	Zie ophaalkalender

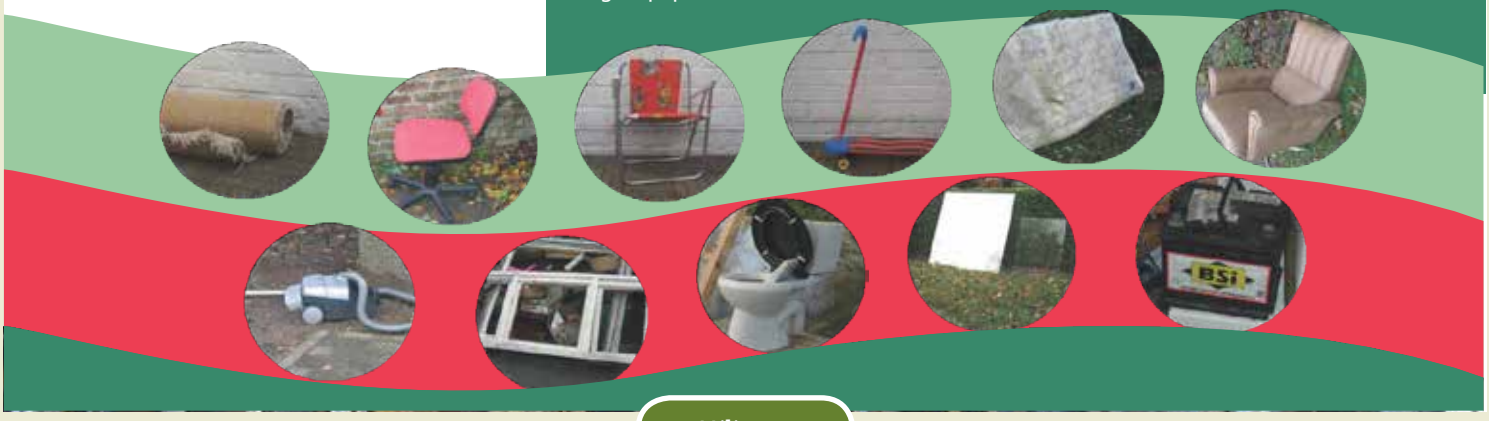

Nieuws in verband de huisvuilophaling

Jouw afval online

▼ *Je kan via www.ivla.mijncontainer.be onder andere je afvalproductie volgen, ophaalkalender raadplegen en ophalingen huis-aan-huis aanvragen. Heb je hiervoor interesse? Noteer je 6-lettercode van het kleine etiket in je diftarcontainer. Surf naar www.ivla.be en vraag je persoonlijke login en paswoord aan. Van zodra je dit hebt ontvangen, kan je inloggen en deze toepassing gebruiken.*

AFVALWIJZER:
Een persoonlijke afvalwijzer voor onze gemeente op Android, Apple en Windows! Vergeet je regelmatig welke fractie er op welke dag geledigd wordt? Ben je de papieren ophaalkalender verloren of heb je er geen gekregen?
Wens je op de hoogte gebracht te worden wanneer een ophaling niet kan doorgaan?
Daarom stelt IVLA je de afvalapp "afvalwijzer" voor. Download de app uit Appstore, Google Play, Windows Store of ga naar de website www.afvalwijzer.be.

WIJZIGING PROCEDURE AANBIEDEN EXTRA ZAKKEN:
Indien je diftarcontainer af en toe te klein is dan heb je de mogelijkheid om 3x per jaar een ophaling van extra zakken aan te vragen naast je volle container. De zakken moeten qua formaat in de container passen want na het ledigen van de container worden ook deze zakken gewogen en meegenomen. Het gewicht per zak mag maximum 15kg bedragen en er worden geen zakken toegelaten die voor andere selectieve inzameling worden gebruikt (bvb. PMD-zakken). Er mogen maximum 10 zakken extra aangevraagd en aangeboden worden. Uitzonderlijk zullen meer dan 10 zakken ook aanvaard worden maar dat zal pas gebeuren na aanvaarding door IVLA op advies van de gemeente. ■

Tijdens de eindejaarsperiode zal het containerpark gesloten zijn op:

dinsdag 24/12/2013
woensdag 25/12/2013
vrijdag 27/12/2013
zaterdag 28/12/2013
dinsdag 31/12/2013

MEMO

milieu@brakel.be - 055 43 17 60

Kinderopvang in jouw buurt?

Ben je op zoek naar:
Opvang voor kinderen van 0 tot 12 jaar? Dagopvang voor jouw baby? Opvang voor een ziek kind? Voor- en/of naschoolse opvang? Een leuke vrijetijdsbesteding voor de kinderen tijdens schoolvakanties? Wil je weten waar en wanneer er vrije plaatsen zijn? Wil je meer weten over het kinderopvangaanbod in jouw regio? Dan kan je alle initiatieven uit de regio Zuid-Oost Vlaanderen terugvinden op: www.kinderopvangzov.be

Gemeentelijk initiatief buitenschoolse kinderopvang Brakel (ibo)

▼ Het gemeentelijk initiatief buitenschoolse kinderopvang Brakel is sinds 1996 actief. Jaarlijks maken ruim 400 gezinnen gebruik van de dienst. Het initiatief staat open voor alle kleuter- en lagereschoolkinderen. De gediplomeerde begeleiders vangen de kinderen voor- en naschools op, alsook op vakantie- en schoolvrije dagen. Om de overgang van schooltijd naar vrije tijd aangenaam te laten verlopen werd gekozen voor een huiselijke sfeer. Na een boterham kan gespeeld worden in de diverse speelhoeken. In de rustige hoek gebeuren activiteiten zoals knutselen, gezelschapsspelen of huiswerk maken. Om niet zomaar een 'opvang zonder meer' te zijn, willen wij onze werking kracht bijzetten door in te spelen op de creativiteit van de kinderen. Tijdens vakantieperiodes wordt dan ook elke week een nieuw thema op speelse wijze uitgewerkt en aangereikt.
De buitenschoolse kinderopvang steunt niet alleen op het aanbieden van sfeer, ruimte en spel.

Door de interactie met Kind en Gezin, de lokale adviesraad kinderopvang en het gemeentebestuur is het ibo onderbouwd door een sterke pedagogische visie en worden veiligheidsaspecten goed opgevolgd. ■

www.brakel.be - kinderopvang@brakel.be - 055 42 84 53

65 Het echtpaar Albert en Lisette Hunau - Flamée

65 Het echtpaar André en Julienne Van Liefde - De Prez

60 Het echtpaar Jan en Simonne Gerardi - Denys

60 Het echtpaar Arthur en Lea Van Waeyenberghe - Mincke

60 Het echtpaar Joseph en Yvonne Haegeman - Van Bockstaele

60 Het echtpaar Andreas en Irma Claus - De Meyer

50

Het echtpaar Jules en Lucienne Van Waeijenberge - D'haeyer

50

Het echtpaar Daniël en Cecile Surdiacourt - Demets

50

Het echtpaar Eddy en Christiane De Zwaef - De Vuyst

50 Het echtpaar Paul en Annie De Vos-Van Strijthem

50 Het echtpaar André en Jacqueline Van De Vijver-Van Wijmeersch

50 Het echtpaar Julien en Josiane Hoekman-Van der Linden

50 Het echtpaar Alfons en Jeannette Platti-De Merlier

50 Het echtpar Carlos en Cécile Van der Meeren-Delarue

Kerstmarkt

14 december 2013 van 17 tot 23u. - Markt Brakel

Kom de warme en gezellige kerstsfeer opsnuiven en laat je verrassen door de vele sympathieke exposanten.

Kerstmarkt Brakel wordt een geslaagde combinatie van lekkernijen, originele geschenken en ideeën voor Kerst, veel leute en plezier en fijn shoppen. Er valt heel wat te beleven op deze sfeervolle kerstmarkt ! Ballon-Kerstman, kerstschminck , kersthuisje, orkest, animatie en workshops verzorgd door diverse standhouders,...Kortom, animatie voor iedereen en gezellig snuisteren in de aanwezige stands: Hair & body care Ellen, KTA Brakel, Diggie vzw, Jeugdhuis Alfa, Badmintonclub De Scheefsmijters, Joggingclub Brakel, Vlaams Belang, Koninklijke Harmonie De Eendracht, Supportersclub Elias Van Breusegem, Paindavin Caro, vzw Kitten in nood, Casa Andrei & Gabriela, Cd&V Brakel, Klokhuis vzw, Hans De Couvreur, N-VA Brakel, FC Kruisstraat Brakel, Fraine Anne, WTC De pedaalvrienden, Open VLD Everbeek, De hengelbengels, Fanfare Vrije Kunstkring, Brakelse witvis vissers, Bloembinderij Ixora, Whiskyplaats, Restaurant Marjon, Jong VLD Brakel, vzw Kinderen van de zon, Hondenschool me and my friend, SV Everbeek,Scouts Brakel, Pisad Brakel, Sofie Herpelinckx, Charmeau (leeronderneming), Morihbet vzw, Grote Zus, Cindy De Clercq, Eclectica, Beautysalon Agnetha, Straf Broerke, Organisatie Schoolfuif VISO, Jokri Brakel, Dance D-Vision vzw, Fighting Academy, Kleimierke, Marktkafee,…

Het gemeentebestuur van Brakel stelt de tentjes gratis ter beschikking.
Snel zijn is echter de boodschap!

toerisme@brakel.be - tel. 055 43 17 63

BRAKEL NODIGT DE BEVOLKING UIT OP EEN NIEUWJAARSRECEPTIE

Brakel

Beste Brakelaar
Naar analogie met vele lokale besturen in Vlaanderen wenst de gemeente Brakel, met haar inwoners, op het nieuwe jaar te klinken. Dit op zondag 5 januari 2014 in de gemeentelijke sporthal "De Rijdt" tussen 11 en 13 uur. Kom samen met familie, buren en vrienden en klink met ons op het nieuwe jaar!

toerisme@brakel.be - tel. 055 43 17 63

IEDEREEN IS WELKOM!

Ik heb de volgende melding:

▼ Kruis het probleem aan, geef de juiste plaats, ev. straat en huisnr. aan.

☐ Beschadigd wegdek:

☐ Defecte straatlamp:

☐ Gebrekkige verkeerssignalisatie:

☐ Gebreken aan fiets- of voetpad:

☐ Gebrekkig onderhoud van openbaar groen:

☐ Sluikstort:

☐ Verkeershinder:

☐ Verstopte riool:

☐ Gebreken aan grachten/beken:

☐ Andere (geef onderwerp aan):

▼ Je gegevens:

Naam*:

Adres*:

Telefoon:

E-mail:

---

* verplicht in te vullen veld.

Stuur deze meldingsstrook onder gesloten omslag naar Gemeente Brakel, Marktplein 1 - 9660 Brakel.

www.Brakel.be

Wedstrijdvraag

Hoeveel actieve leners telde de gemeentelijke bib op 01-12-2013?

(in het jaarverslag aan de balie van de bib en via de bibliotheekfiche bib Brakel op het internet kunnen de cijfers van 2012 gevonden worden)

Winnaar vorige wedstrijdvraag: geen juist antwoord ingediend! (het juiste antwoord was "8").

Verstuur je antwoord vóór 1 januari 2014 naar de toeristische dienst Marktplein 1 - 9660 Brakel en win misschien een prachtige prijs.

Kerstmarkt

14 december 2013 - Markt Brakel

Kom de warme en gezellige kerstsfeer opsnuiven en laat je verrassen door de vele sympathieke exposanten

Wijzigingen en fouten voorbehouden • Aan geen enkele afbeelding kunnen rechten worden ontleend • design & print | drukkerij surdiacourt